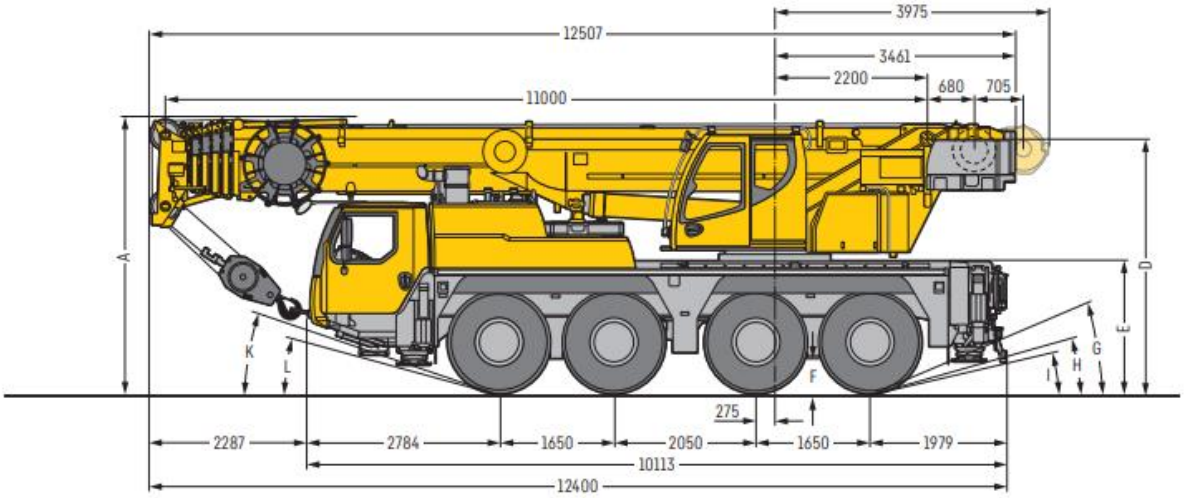
12507
3975
3461
2200
680
705
11000
A
D
E
G
H
I
K
L
F
275
2287
2784
1650
2050
1650
1979
10113
12400

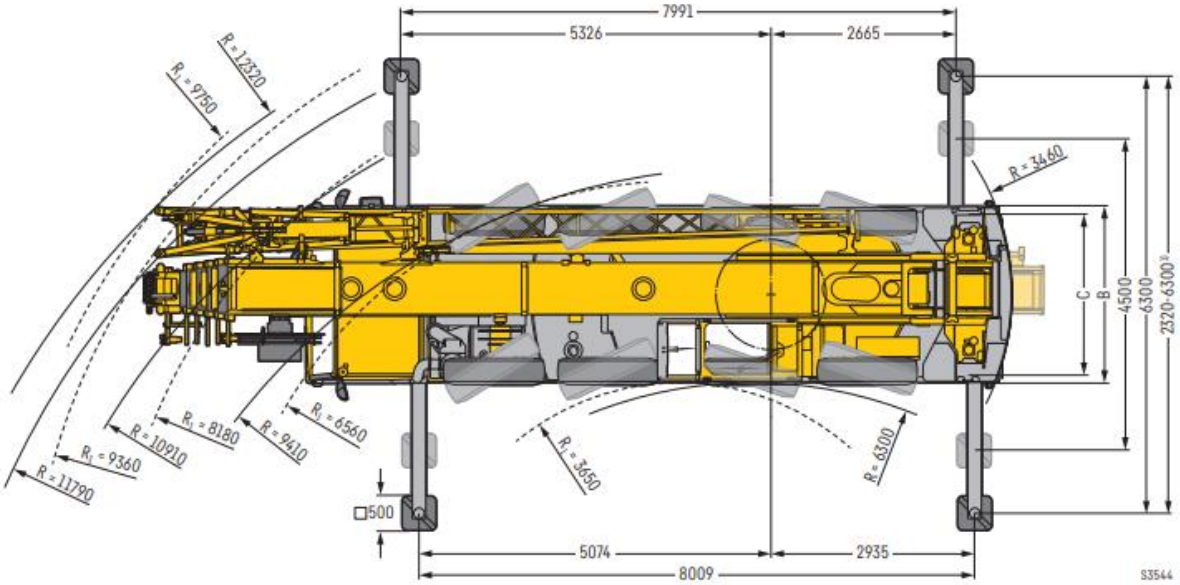
7991
5326
2665
R = 12370
R = 9750
R = 3460
C
B
4500
6300
2320-6300
R = 11790
R = 9360
R = 10910
R = 8180
R = 9410
R = 6560
R = 3650
R = 6300
□500
5074
2935
8009
S3544

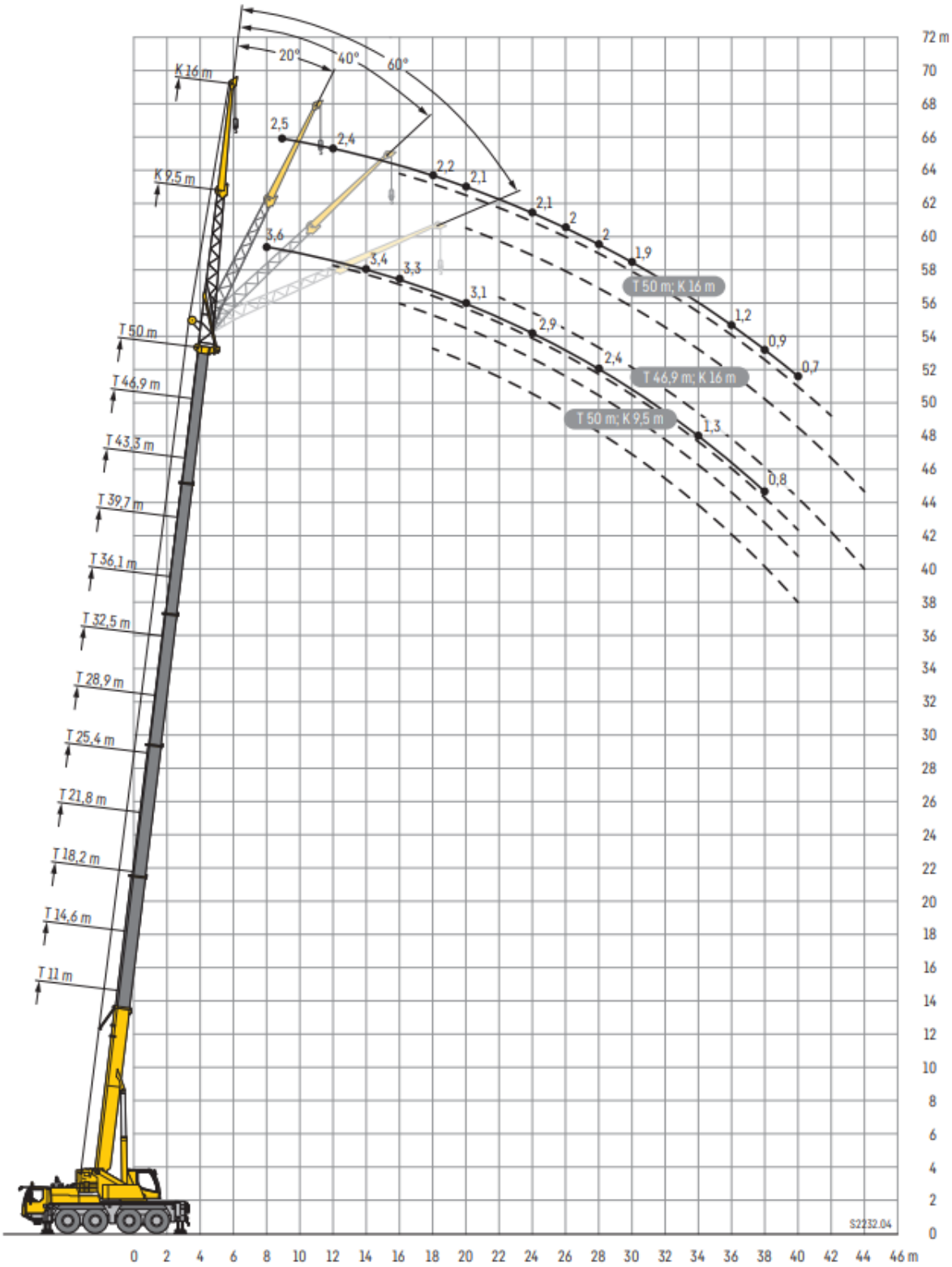
20°
40°
60°
K 16 m
K 9,5 m
T 50 m
T 46,9 m
T 43,3 m
T 39,7 m
T 36,1 m
T 32,5 m
T 28,9 m
T 25,4 m
T 21,8 m
T 18,2 m
T 14,6 m
T 11 m
2,5
2,4
2,2
2,1
2,1
2
2
1,9
1,2
0,9
0,7
3,6
3,4
3,3
3,1
2,9
2,4
1,3
0,8
T 50 m; K 16 m
T 46,9 m; K 16 m
T 50 m; K 9,5 m
S2232.04
0 2 4 6 8 10 12 14 16 18 20 22 24 26 28 30 32 34 36 38 40 42 44 46 m
0 2 4 6 8 10 12 14 16 18 20 22 24 26 28 30 32 34 36 38 40 42 44 46 48 50 52 54 56 58 60 62 64 66 68 70 72 m

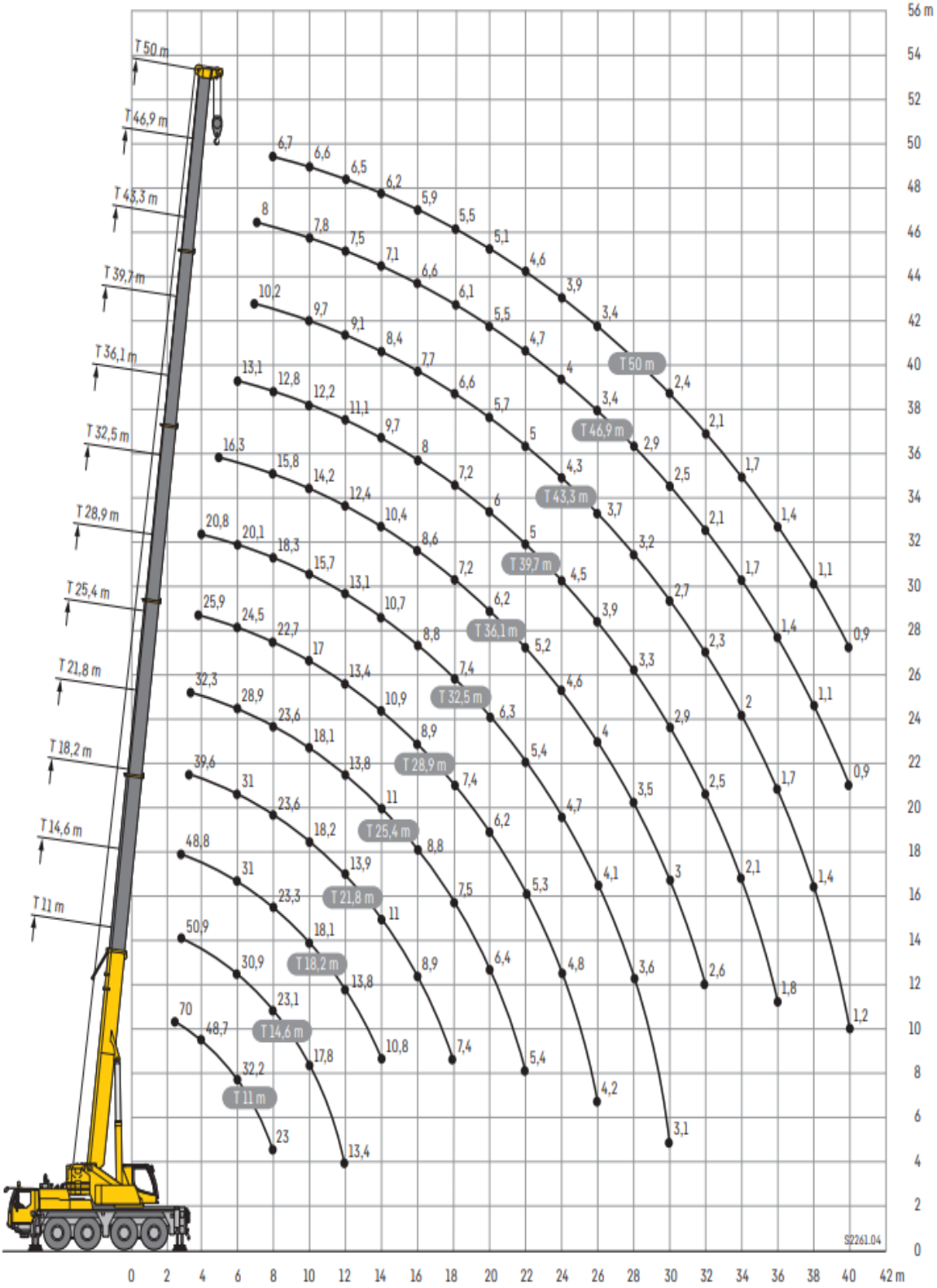
T 50 m
T 46,9 m
T 43,3 m
T 39,7 m
T 36,1 m
T 32,5 m
T 28,9 m
T 25,4 m
T 21,8 m
T 18,2 m
T 14,6 m
T 11 m
56 m
54
52
50
48
46
44
42
40
38
36
34
32
30
28
26
24
22
20
18
16
14
12
10
8
6
4
2
0
0 2 4 6 8 10 12 14 16 18 20 22 24 26 28 30 32 34 36 38 40 42 m
S2261.04